siniat

Resistex

Klaar voor iedere confrontatie

www.siniat.be • www.siniat.nl

etex inspiring ways of living

SINIAT

Totaalsystemen voor niet dragende wanden, plafonds en vloeren

Siniat maakt producten en systemen voor droge afbouw, voor het afwerken van wanden, plafonds, vloeren, wandbekleding en externe toepassingen.

Siniat vormt, samen met het merk Promat, Etex Building Performance, een samenwerkingsverband voor technische vooruitgang in de droogbouw dat deel uitmaakt van de Etex Group. Ons Technical Excellence Center staat voor u klaar om te helpen met vragen over onze producten en systemen. We bieden een uitgebreid productassortiment aan om in te spelen op de verscheidenheid aan projecten en budgetten. Daarnaast voorzien we hands-on trainingen en zijn we steeds beschikbaar om de vaardigheden van uw team te helpen maximaliseren.

Wij zijn Etex

We combineerden producten en oplossingen van de marktleiders in de droogbouwsector om zo meer te bereiken dan ieder apart. Op die manier kunnen we unieke systeeminnovaties ontwikkelen die resulteren in verhoogde bouwprestaties en sterk geavanceerde bouwmethodes voor onze klanten.

Bouwen op expertise

We brachten een team van technische experts samen. Dankzij de combinatie van hun knowhow en materialenontwikkeling kunnen we beter dan ooit tegemoetkomen aan de behoeften van onze klanten. We creëren vandaag oplossingen voor de gebouwen van morgen.

Bouwen op samenwerking

Centraal in onze samenwerking is de focus op onze klanten – we kunnen nu samenwerken om niet alleen onze materialen en systemen te verbeteren, maar ook ons technisch advies, onze planningsdiensten en logistiek. Een echt compleet systeem.

www.siniat.be
www.siniat.nl

Resistex

Klaar voor iedere confrontatie

Resistex is een innovatieve gipsplaat die speciaal werd ontworpen om weerstand te bieden bij inbraak.

Introductie

Inbraakwerende wanden worden meer en meer voorgeschreven in verschillende projecten. Van dergelijke wanden verwacht men meestal dat ze niet enkel inbraakwerend zijn, maar ook andere eigenschappen bezitten, zoals geluidabsorptie en weerstand tegen brand en vocht. Siniat besloot in te spelen op deze vraag vanuit de markt en ontwikkelde Resistex, een eenvoudig te installeren plaat, die geschikt is voor zowel multi-residentiële als voor niet-residentiële projecten.

Wat verstaan we onder inbraakwerendheid?

Inbraakwerendheid is de eigenschap van een bepaalde wand om weerstand te bieden tegen aanvallen die gepleegd worden met specifieke gereedschappen gedurende een bepaalde tijd.

Klaar voor iedere confrontatie met Resistex van Siniat

Europese regelgeving

De prestatieklasse van de wand met Resistex platen is gebaseerd op het bieden van weerstand tegen pogingen om zich toegang te verschaffen tot een beschermd gebied d.m.v. fysiek geweld en standaard gereedschap.

De Europese norm EN1627 bepaalt aan welke eisen inbraakwerende bouwelementen, zoals deuren, ramen, vliesgevels, rolgordijnen en lichtgewicht constructieonderdelen moeten voldoen.

Deze verordening, die overigens de referentie is op vlak van inbraakbeveiliging, definieert zes verschillende inbraakweerstandsklassen, waaronder weerstandsklasse RC 2, RC 3 en RC 4.

Weerstandsklasse RC 2

Bij weerstandsklasse RC 2 heeft een gelegenheidsinbreker met standaard gereedschap ten minste 3 minuten nodig om in de woning in te breken. De eisen gelden ook voor constructieonderdelen in een scheidingswand tussen bijvoorbeeld een woning of kantoorgebouw en de aangrenzende gebruiksfuncties die niet tot de woning of het kantoorgebouw behoren of aangrenzende gemeenschappelijke ruimte.

Voorbeelden van zo'n aangrenzende gebruiksfunctie die met de woning in verbinding staat, zijn praktijk- of kantoorruimtes en garages. Bij een woning in een woongebouw kan men denken aan de scheiding tussen een woning en een aangrenzende gemeenschappelijke gang.

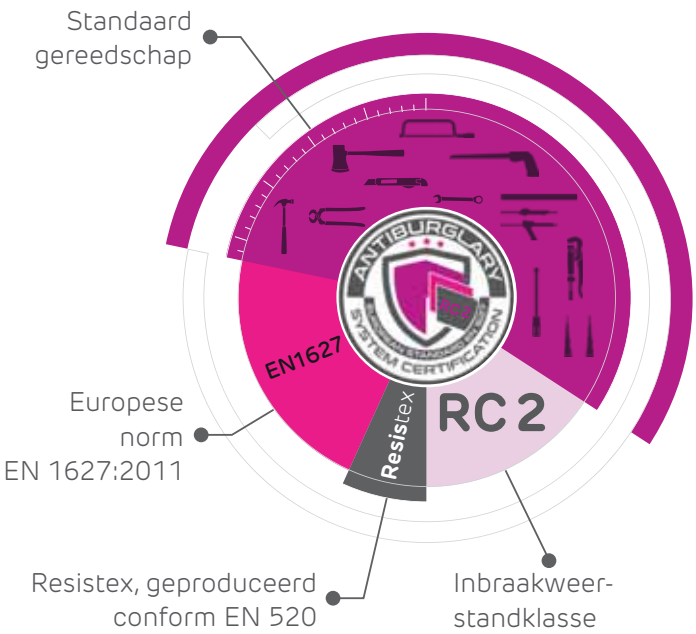

Met Resistex maakt Siniat het mogelijk om inbraakwerende wanden te bouwen die voldoen aan weerstandklasse RC 2 en RC 3 zonder toevoeging van een staalplaatlaag of specifieke accessoires. Deze wand is eenvoudiger te monteren dan inbraakwerende wanden die wel stalen platen nodig hebben om een bijdrage te leveren aan het realiseren van weerstandsklasse RC 2 en RC 3.

Weerstandklasse RC 3

Bij weerstandsklasse RC 3 heeft een geoefend inbreker met zwaarder gereedschap ten minste 5 minuten nodig om in de woning in te breken.

Weerstandklasse RC 4

Bij weerstandsklasse RC 4 heeft een ervaren inbreker met powertools ten minste 10 minuten nodig om in de woning in te breken.

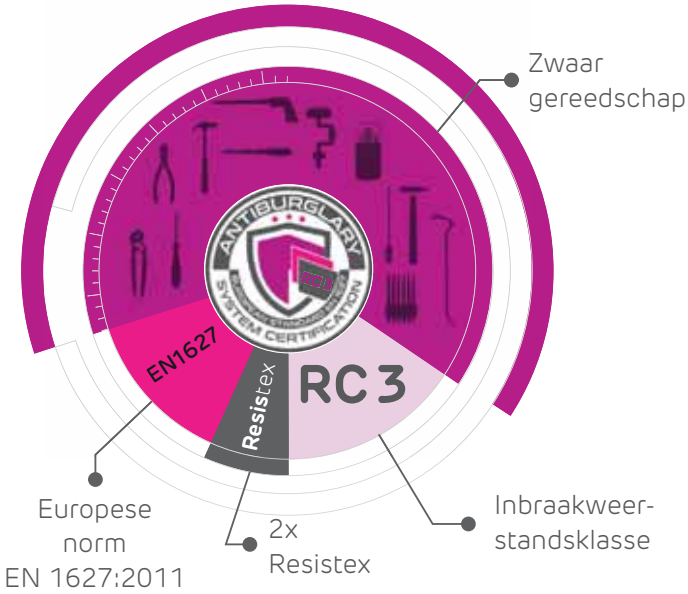

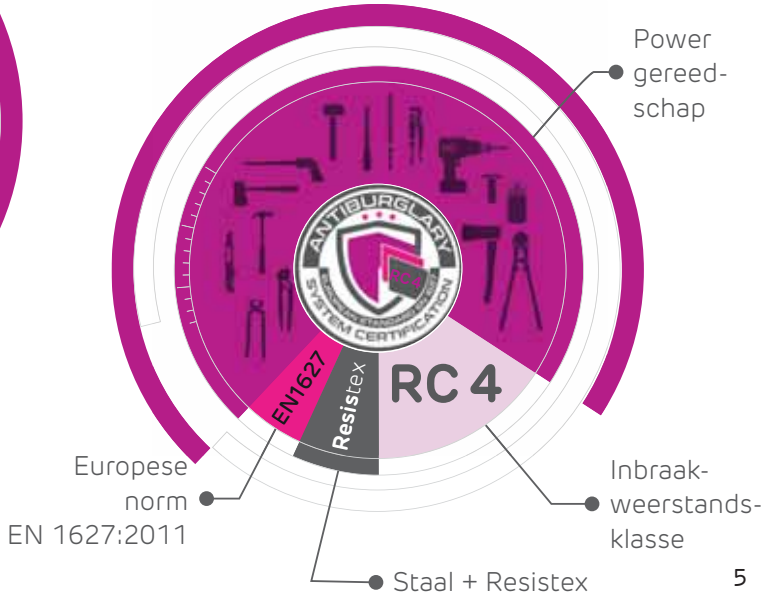

Prestaties

Resistex is niet alleen geschikt voor het samenstellen van inbraakwerende scheidingswanden, maar garandeert daarnaast ook een hoge akoestische isolatie en brandwerendheid. De gipsplaat is opgebouwd uit een glasvezelversterkte kern, waarvan het oppervlak en de langskanten bekleed zijn met een speciaal meerlagig karton in een grijze kleur. De kern van deze plaat, met een densiteit van 896 kg/m³ vertoont een verbeterde cohesie bij hoge temperaturen wat resulteert in een verhoogde mechanische sterkte.

- Snel en eenvoudig te plaatsen, afwerkbaar als een standaard gipsplaat.
- Hoge impact -en stootvastheid voor een hoge inbraakwerendheid.
- Akoestisch isolerend.
- Brandwerend (brandreactieklasse A2).
- Vochtbestendig (H2), geschikt voor sanitaire ruimtes.
- Geschikt voor nieuwbouw en renovatie.

Verwerkingsvoordelen

Score & Snap principe

Gipsplaten kunnen met een breekmes ter plekke en op het gewenste formaat gesneden worden. Het gebruik van een zaag is niet noodzakelijk.

Standaard schroeven

Bij de opbouw van inbraakwerende wanden klasse RC 2, RC 3 en RC 4, kunnen de Resistax platen worden bevestigd worden met standaard gipsplaatschroeven zonder kwaliteitsverlies.

Wanden zonder stalen plaatlaag

Resistex inbraakwerende wanden RC 2 en RC 3 hebben geen staalplaatlaag of andere metalen accessoires nodig. Hierdoor is de verwerking van Resistex platen makkelijker en op deze manier voorkomt men het risico op letsel bij het snijden van deze staalplaten.

Standaard profielen

Resistex inbraakwerende wanden zijn ontworpen om gebruikt te worden met standaardprofielen. Het vermindert hierdoor niet alleen de complexiteit van het werk, maar ook de materiaalkosten.

Standaardprofiel

Siniat Gipschroeven

Zelfborende schroeven

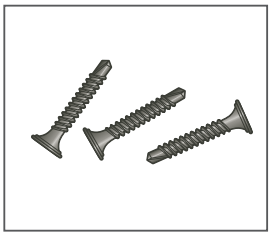

Siniat Voegmiddel

Stel Resistex wanden samen met standaard profielen, Siniat gipsplaatschroeven en Siniat voegmiddel.

Productoverzicht

Artikelcode	Type	Kant	Dikte (mm)	Breedte (mm)	Lengte (mm)	Aantal per pallet
257619	DFH2IR	AK	12,5	1200	2000	58
257620	DFH2IR	AK	12,5	1200	3000	36

Technische eigenschappen

Dikte	12,5
Kleur zichtzijde	grijs
Brandreactieklasse volgens NBN EN 13501-1	A2-s1, d0
Warmtegeleidbaarheid, λ	0,25 W/mK
Soortelijke warmte bij 20°C	1,090 kJ/kg-K
Waterdampdoorlatendheid, μ	μ=10
Waterabsorptieklassen	H2 (≤10% absorptie)
Densiteit	896 kg/m^3
Breuksterkte	Langsrichting >725N
	Dwarsrichting >300N
Gewicht	≥ 11,2 kg/m^2
Inbraakwerendheid	RC 2, RC 3 en RC 4
Europese norm	EN1627:2011
Toleranties	Dikte (mm) ± 0,5mm
	Breedte (mm) 0/-5mm
	Lengte (mm) 0/-4mm

De Resistex gipsplaat

heeft zijn stootvastheid te danken aan het zeer hoge gehalte aan glasvezels in de kern van de plaat.

Inbraakwerende wand RC 2

Brandweerstandsklasse
EI 60**

Inbraakweerstandsklasse
RC 2

Max. wandhoogte
7150 mm

Conform
EN 1627:2011

1. Resistex DFH2IR gipsplaat
2. België: Siniat dB/Prégyflam/LaDura Premium*
   Nederland: Siniat dB/Novlam/Ladura Standaard, LaDura Premium*
3. CW50/CW75/CW100 profiel
4. UW50/UW75/UW100 profiel
5. Bevestiging aan de constructie met schroeven en pluggen
6. Siniat snelbouwschroeven 3,5 x 25 mm
7. Siniat snelbouwschroeven 3,5 x 35 mm
8. Isolatiemateriaal minerale wol
9. Voeg tussen gipsplaten gevuld met Siniat voegmiddel en voegband
10. Siniat akoestische isolatieband breedte 50/70/95 mm

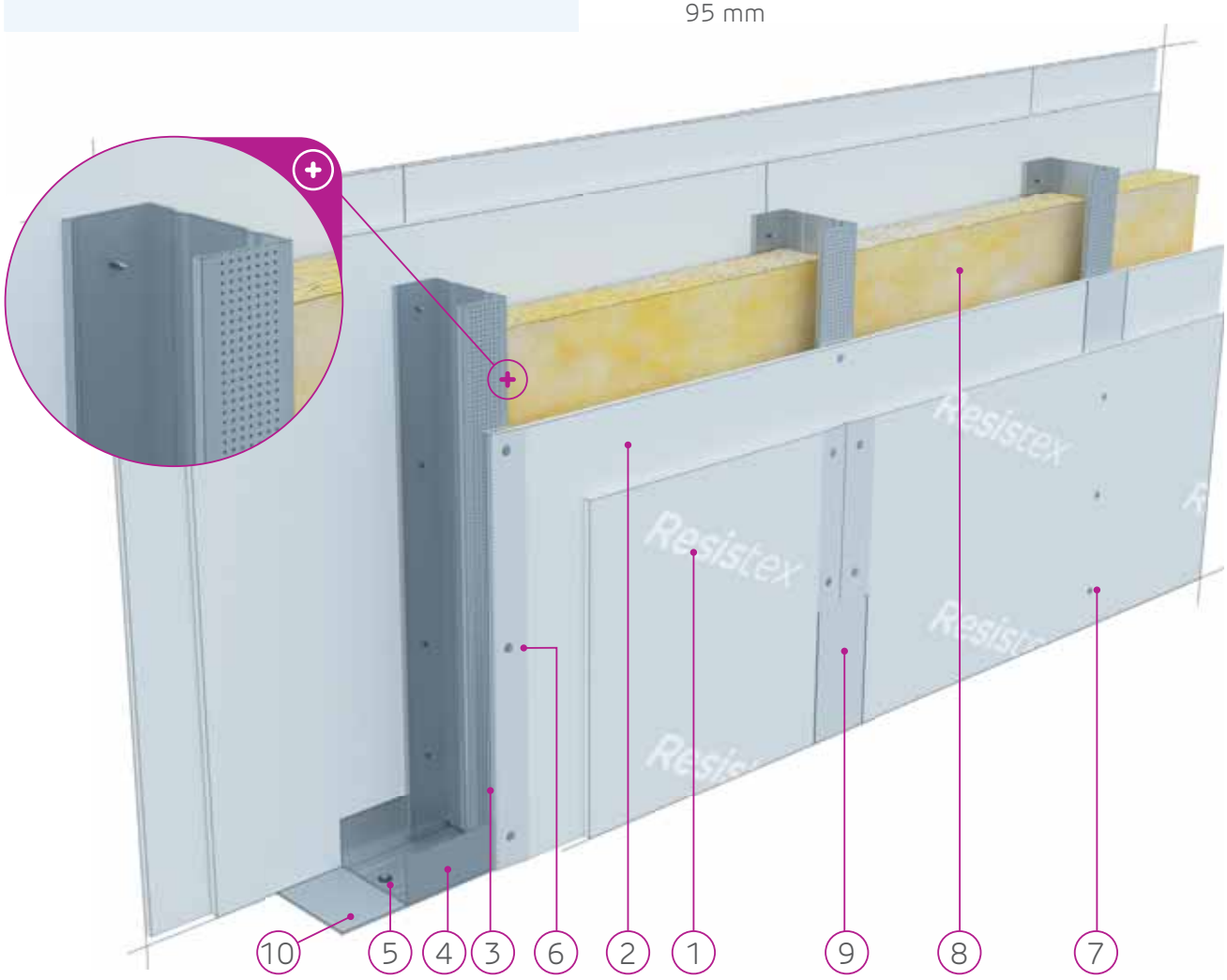

*Als 2e plaat hebt u als plaatser de keuze uit verschillende Siniat platen met een minimale densiteit van 800 kg/m³ met elk hun toegevoegde waarde. Voor extra akoestische prestaties raden wij de Siniat dB aan. Voor brandweerstand de Prégyflam/Novlam. Voor gebruik in vochtige ruimtes zoals badkamers is de LaDura Premium, LaDura Standaard de ideale toegevoegde waarde.
**Contacteer het Technical Excellence Centre bij vragen.

Inbraakwerende wand RC 3

Brandweerstandsklasse
EI 60

Inbraakweerstandsklasse
RC 3

Max. wandhoogte
7150 mm

Conform
EN 1627:2011

1. Resistex DFH2IR gipsplaat
2. Resistex DFH2IR gipsplaat
3. CW50/CW75/CW100 profiel
4. UW50/UW75/UW100 profiel
5. Bevestiging aan de constructie met schroeven en pluggen
6. Siniat snelbouwschroeven 3,5 x 25 mm
7. Siniat snelbouwschroeven 3,5 x 35 mm
8. Isolatiemateriaal minerale wol
9. Voeg tussen gipsplaten gevuld met Siniat voegmiddel en voegband
10. Siniat akoestische isolatieband breedte 50/70/95 mm

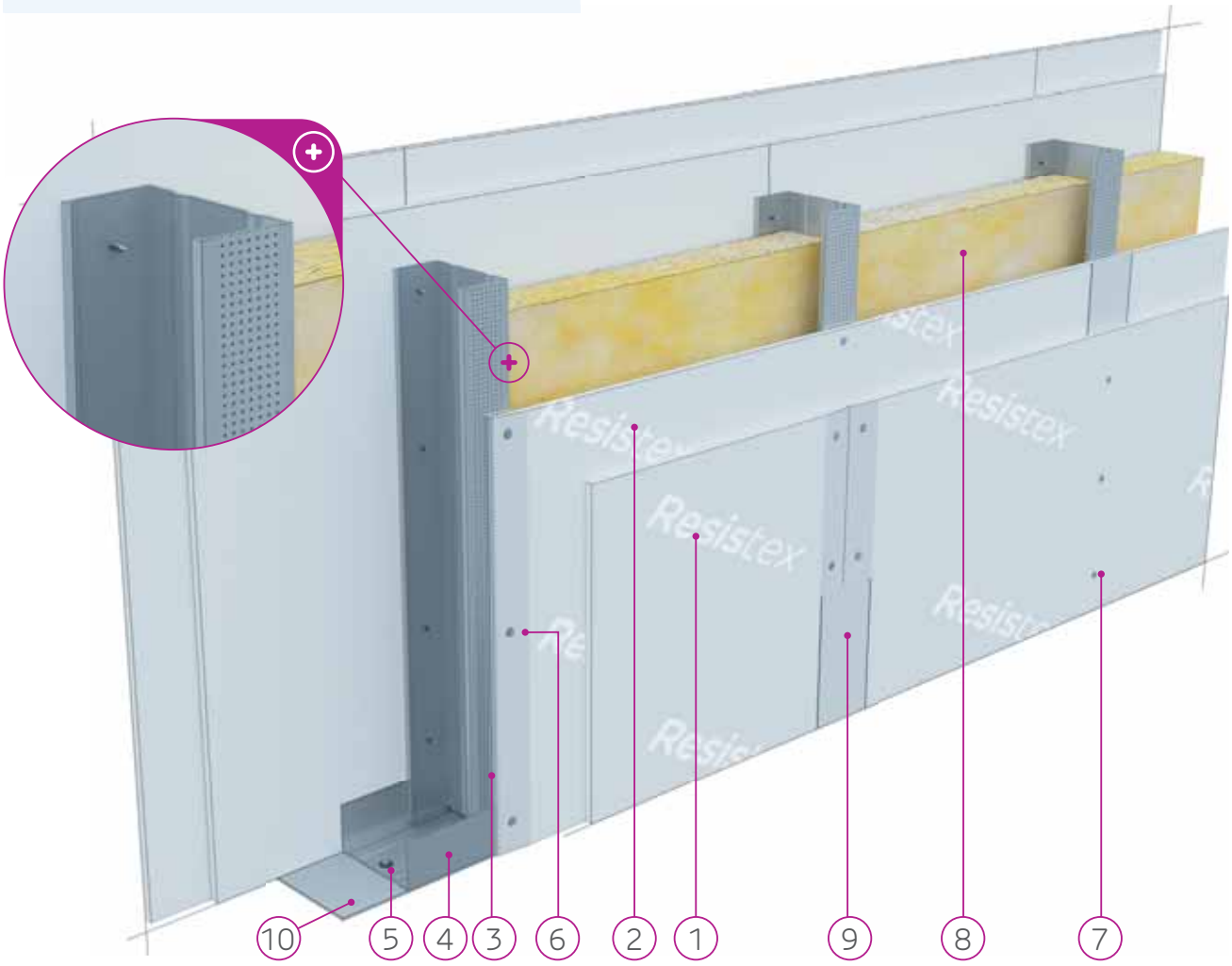

Lichte scheidingswand met dubbele stijlen en dubbele Resistex beplating*

Wanneer de scheidingswanden moeten voldoen aan hogere geluidsisolatie-eisen, kiest u voor een wand met dubbele stalen profielen, gevuld met isolatiemateriaal en dubbele Resistex beplating aan beide zijden van de wand.

Met ontkoppelde gescheiden metalen profielen behaalt u een luchtgeluidsisolatiewaarde van 65 dB en is de maximale hoogte bij brand 4500 mm. Met Resistex kan u wanden tot 6500 mm bouwen indien de stijlen gekoppeld worden. Door gebruik te maken van dubbele stijlen zijn deze type wanden mede geschikt voor het integreren van installaties.

Brandweerstandsklasse
EI 60

Inbraakweerstandsklasse
RC 2 en RC 3

Max. wandhoogte
6500 mm

Conform
EN1627:2011

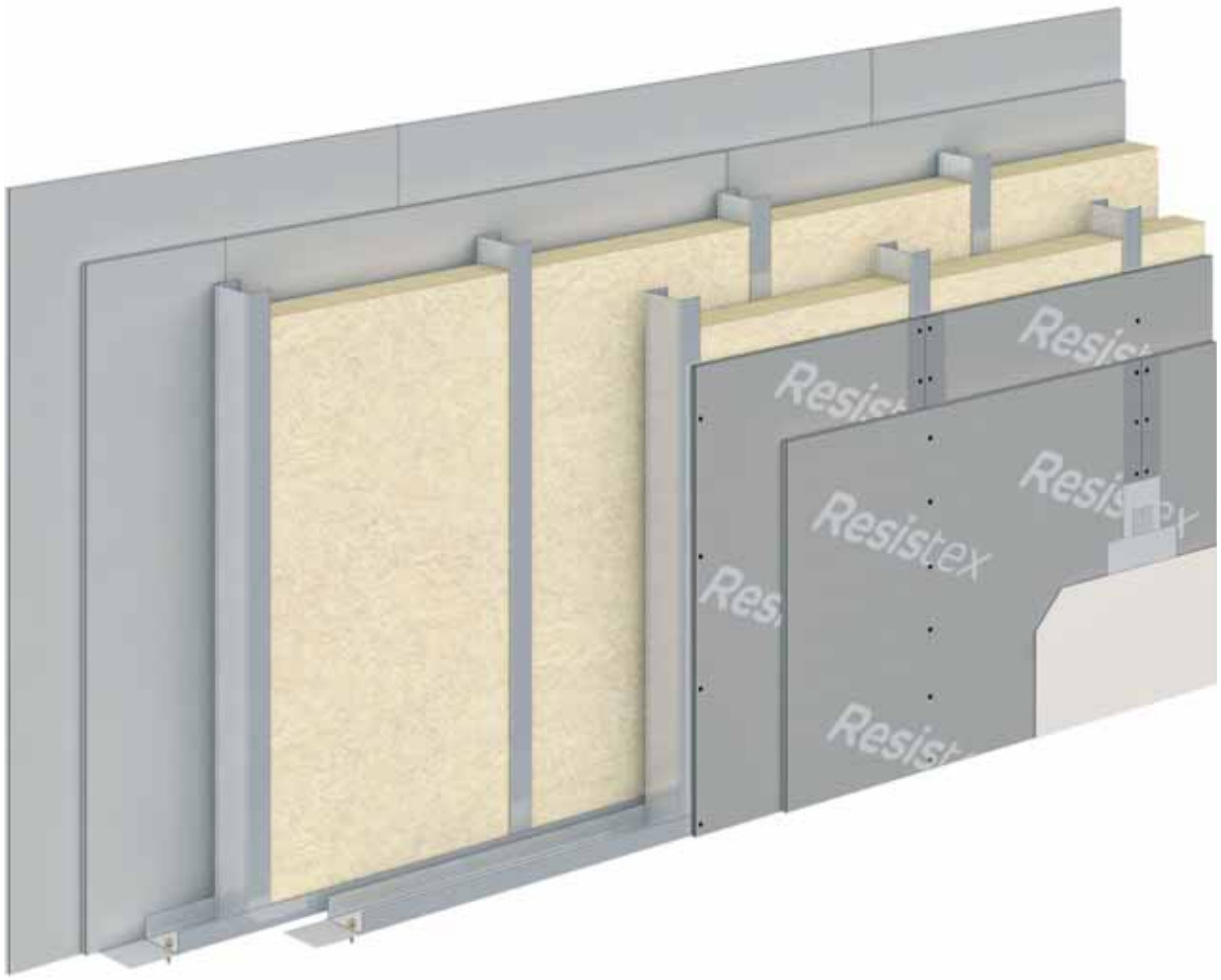

*Van toepassing voor Nederland.

Inbraakwerende wand RC 4

Brandweerstandsklasse
EI60

Inbraakweerstandsklasse
RC 4

Max. wandhoogte
8550 mm

Conform
EN1627:2011

1. Resistex DFH2IR gipsplaat
2. Resistex DFH2IR gipsplaat
3. CW50/CW75/CW100 B2B profiel
4. UW50/UW75/UW100 profiel
5. Siniat zelfborende (P2M) schroeven 3,5 x 25 mm
6. Siniat zelfborende (P2M) schroeven 3,5 x 45 mm
7. Voeg tussen gipsplaten gevuld met Siniat voegmiddel en voegband
8. Isolatiemateriaal minerale wol
9. Staalplaat (dikte 1 mm), bevestiging met Siniat M2M schroeven 4,2 x 13 mm
10. Siniat akoestische isolatieband breedte 50/70/95 mm

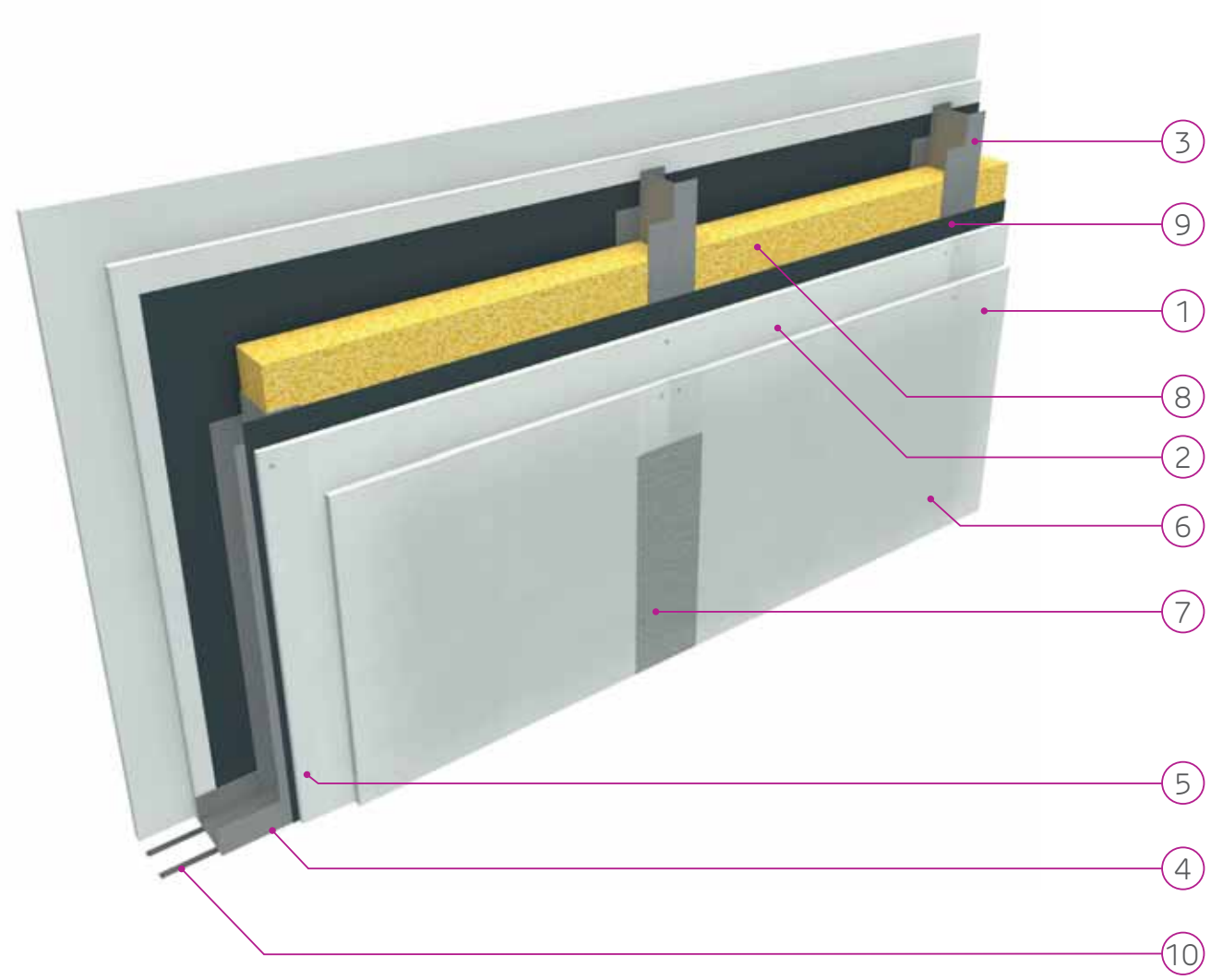

Toepassingen

Resistex is zowel geschikt voor multi- en single-residentiële als voor niet residentiële projecten: zoals woningscheidende wanden tussen appartementen of tussen appartementen en gangen.

Residentieel

Multi-residentieel

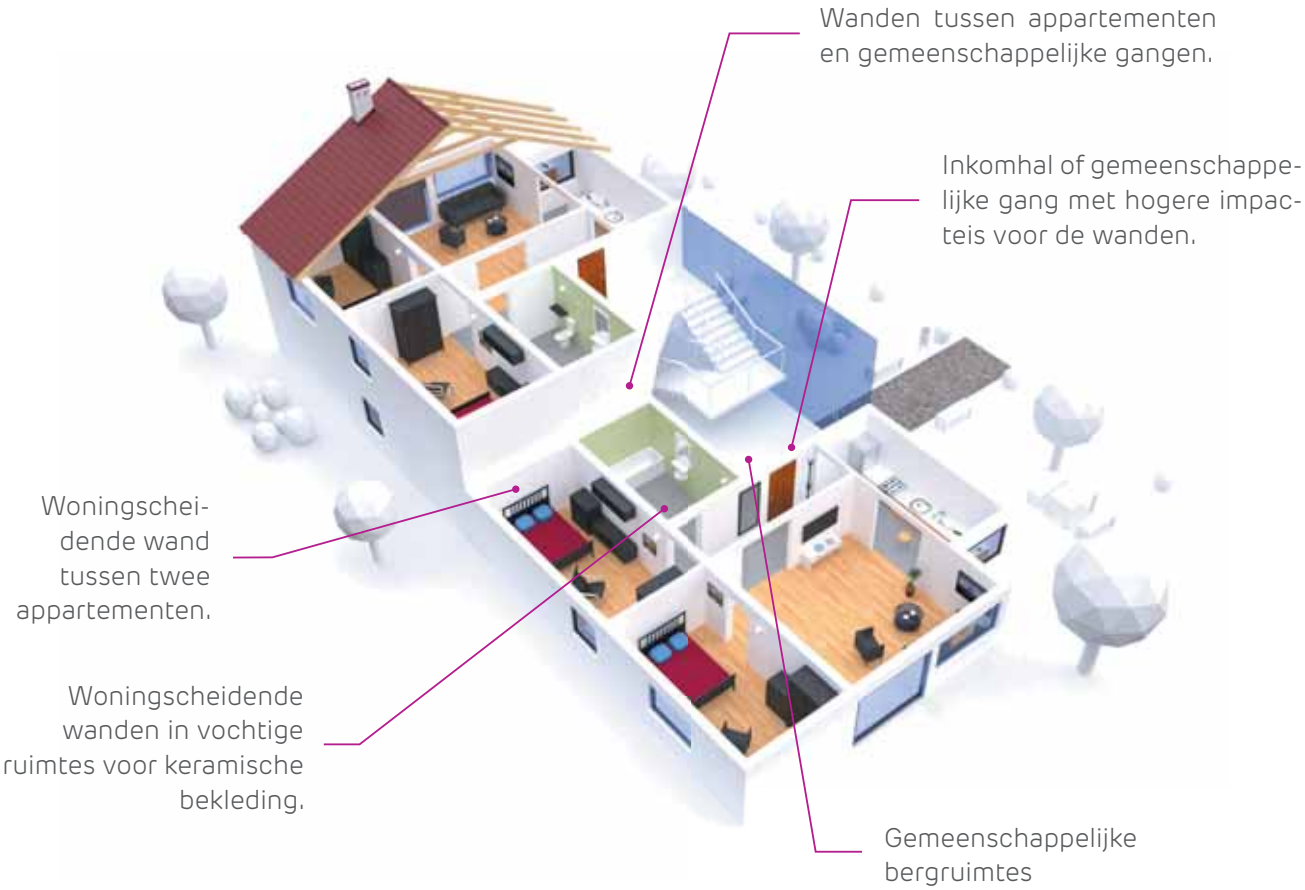

Niet-residentieel

Anderzijds kunnen ook niet-residentiële projecten voordeel hebben bij een dergelijke plaat: banken, scholen, ziekenhuizen, politiebureaus, serverruimtes, opslagplaatsen voor waardevolle goederen of een archief met gevoelige documenten.

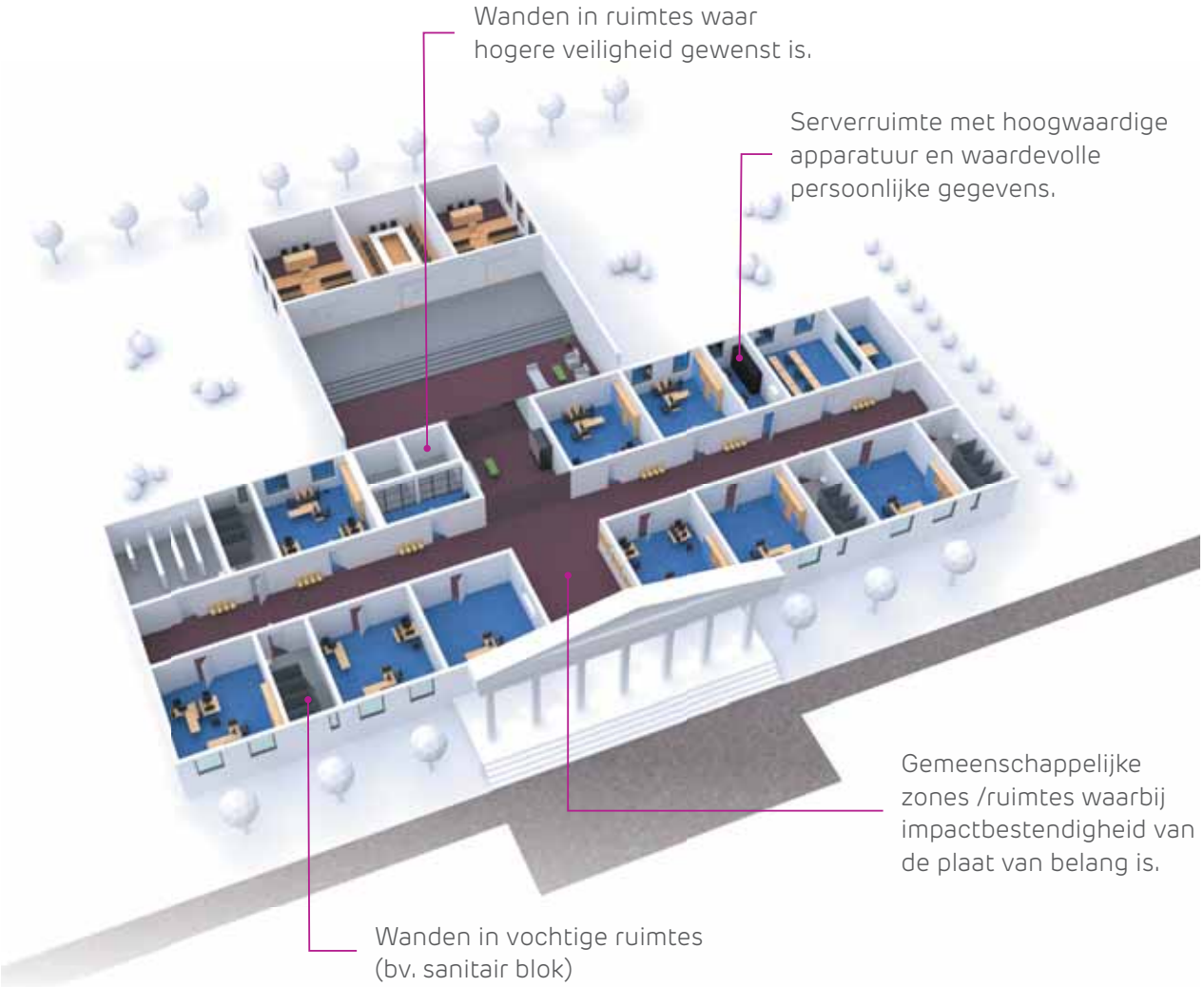

Customer Service

Praktische informatie over uw bestellingen en leveringen.

Algemeen Benelux

+32 (0) 15 71 80 30
cs.belux.ebp@etexgroup.com

Algemeen Nederland

+31 (0) 85 902 81 30
verkoop@etexgroup.com

Technical Excellence Centre

Technische vragen en adviezen.

Algemeen Benelux

+32 (0) 15 71 80 32
techniek@etexgroup.com

Algemeen Nederland

+31 (0) 85 902 81 30
techniek@etexgroup.com

Etex Building Performance N.V.

Info@siniat.be
www.siniat.be

© 2022 Etex Building Performance N.V.

Etex Building Performance B.V.

Info@siniat.nl
www.siniat.nl

© 2022 Etex Building Performance B.V.

10/2022